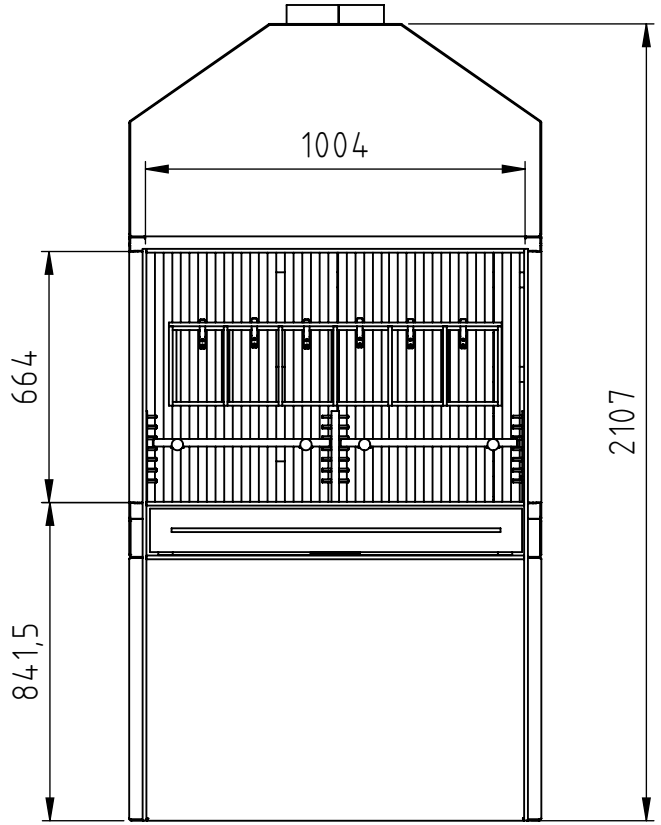

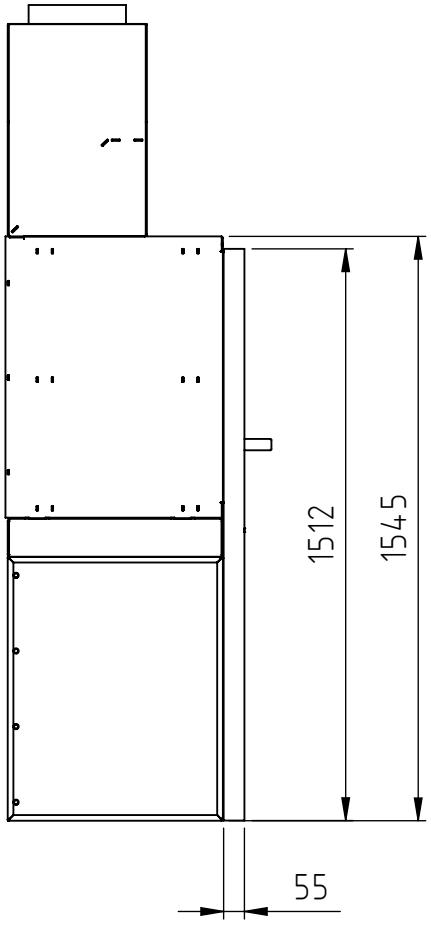

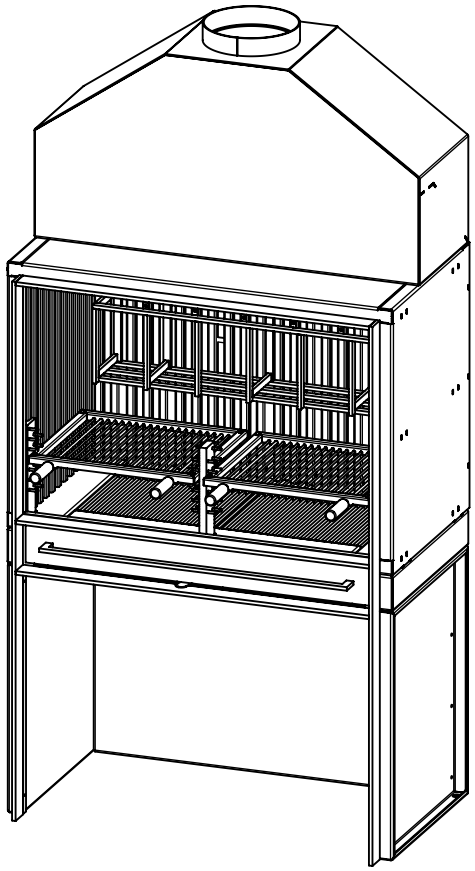

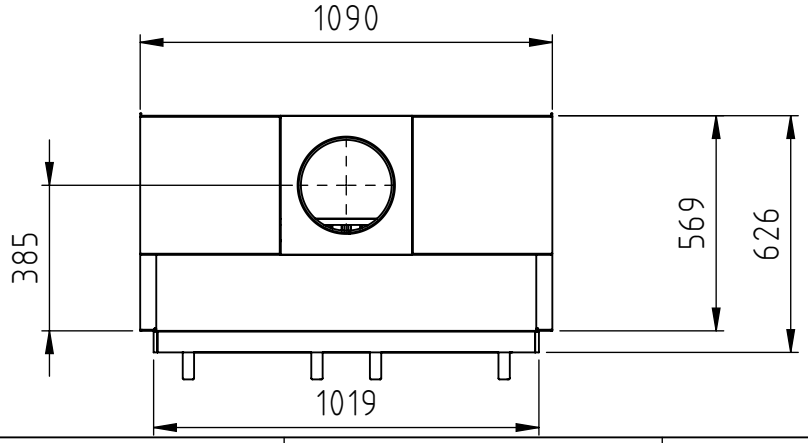

RÉVISIONS			
REV.	DATE	DESCRIPTION	INITIAL
A	09/01/24	RÉVISION BLANCHE	ABL

BBQX100-RBU-C10(A)

BG EXCLUSIVE + RBU + C10

POUR LES MODELES: BG-Exclusive

JIDÉ — BODART & GONAY

MATIERE	NA	DESTINATION	Montage	FORMAT	A4
POIDS	339164.22 g	CREE LE	09-01-24	ECHELLE	1:20
EPAISSEUR	NA mm	CONCEPTEUR	NDR	FEUILLE	4 / 5

ISO 2768	LINEAIRE					CHANFREIN / RAYON			ANGULAIRE			
	0,5 ► 3	3 ► 6	6 ► 30	30 ► 120	120 ► 400	0,5 ► 3	3 ► 6	6 ►	► 10	10 ► 50	50 ► 120	120 ► 400
	± 0,1	± 0,1	± 0,2	± 0,3	± 0,5	± 0,2	± 0,5	± 1	± 1°	± 30'	± 20'	± 10'
	RECTITUDE / PLANEITE					PERPENDICULARITE			SYMETRIE			BATT.
	► 10	10 ► 30	30 ► 100	100 ► 300	300► 1000	► 100	100 ► 300	300 ► 1000	► 100	100 ► 300	300► 1000	-
	0,05	0,1	0,2	0,4	0,6	0,4	0,6	0,8	0,6	0,6	0,8	0,2

CE PLAN ET ANNOTATIONS SONT LA PROPRIÉTÉ EXCLUSIVE DE JIDÉ - NEW BODART & GONAY